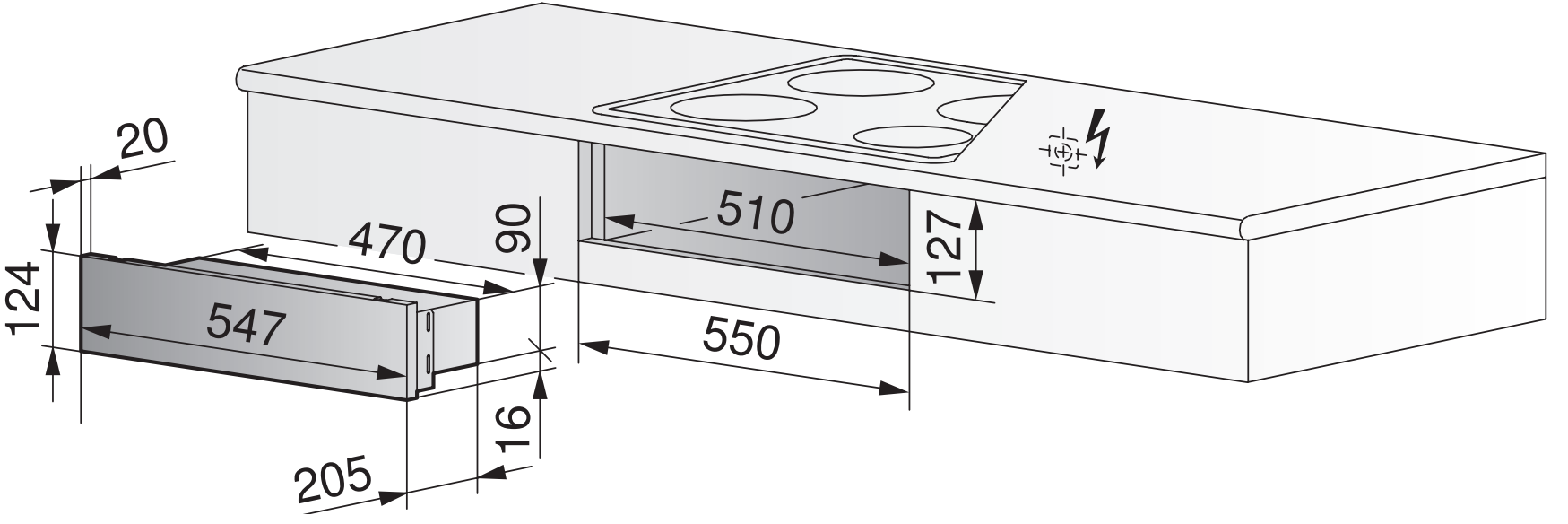

Réchaud norme SMS

Réchaud 4